森乐·冰润
森乐旗下 国货优品

冰润牌 BR-36Pro 型
速热管线机

使用说明书

目录

一、目录页 1
二、重要事宜 2
三、产品简介 3
四、基本参数及清单 4
五、使用方法及操作 5
六、注意事项 6
七、售后及服务 7
八、保修卡 8

感谢您使用本公司产品

请在安装和使用本产品前仔细阅读使用说明书，并遵从说明书要求进行使用，本说明书的操作说明对于维持产品的良好工作状况十分重要。

请妥善保管好使用说明书。购机时请认真填写好产品保修卡并妥善保管好以作保修使用。

● **安装说明**（注：图片仅供参考，请以实物为准）

1. 将主机挂于墙上，首先参照安装挂板的安装孔位在墙上打安装孔，然后用膨胀螺丝将安装挂板固定好，先将机器主机挂在安装板上固定机器。
2. 将PE管的一端与机器的进水口连接，步骤如下：

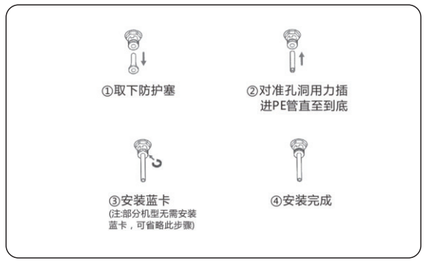

3.关闭水源，把P E管另一端接入水源。
4.打开水源，接通电源，安装完成。

注意:请用直饮水、净化水等清洁水源。

产品简介及名称

一、产品外观示意图

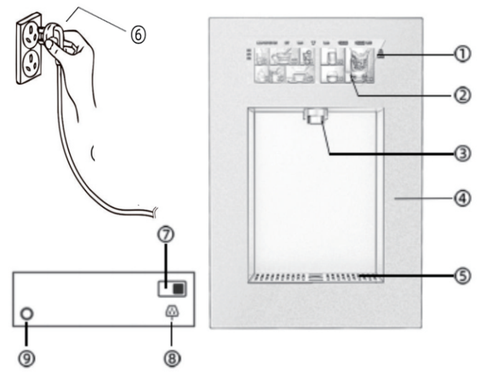

①童锁键 ②触摸显示屏 ③出水口
④前面板 ⑤接水盘 ⑥电源插头
⑦电源开关 ⑧电源线 ⑨2分进水口

基本参数

产品名称	速热管线饮水机	环境温度	2-38°C	额定电压	220V
额定频率	50Hz	制热功率	2200W	环境湿度	<90%
使用水压	0.1-0.4MPa	出水容量	约150ml，280ml，580ml	出水温度	实时温度/45°C/60°C/75°C/85°C/100°C
执行标准	GB4706.19-2008 /GB4706.1-2005				
批准文号	浙(04)卫水字(2024)第0443号			3C证书编号	2024010717623851
CQC证书	C-02001-24CQC0503J				

授权制造商：宁波克鲁尔智能科技有限公司　　地址：浙江省宁波市慈溪市观海卫镇福山村福山路42号

常见故障现象、故障代码说明及排除方法

故障现象	可能原因	排除方法
显示屏显示E0	缺水	检查机器的原水供水是否正常
显示屏显示E1	出水温度传感器故障	排查出水温度探头排线是否松动
显示屏显示E2	进水温度传感器故障	排查进水温度探头排线是否松动
显示屏显示E3	超温故障，发热体温度超110度	关机5分钟后再开机使用机器
显示屏显示E4	发热体开始故障	检查加热体是否有损伤
显示屏显示E5	进水温度故障,检测到温度低于1度	低温保护，待环境温度上升恢复工作
显示屏显示E6	通信故障，显示屏持续超过3秒未收到电源板回传的信息，报E6	排查显示屏排线是否松动

环保清单

部件名称	有毒有害物质或元素					
	铅（Pb）	汞（Hg）	镉（Cd）	六价铬（Cr（VI））	多溴联苯（PBB）	多溴二苯醚（PBDE）
电路板	×	○	×	○	○	○
加热体	○	○	○	○	○	○
管路	○	○	○	○	○	○

本表格依据SJ/T 11364的规定编制。
o:表示该有害物质在该部件所有均质材料中的含量均在GB/T 26572规定的限量要求以下。
x:表示该有害物质至少在该部件的某一均质材料中的含量超出GB/T 26572规定的限量要求

注意:某些型号产品可能不包含表中部分部件，具体以产品实物为准，我公司生产的产品其材料尽可能使用无毒无害，以上含有有害物质材料、物质或元素的部件皆因全球发展水平及行业现阶段工艺水平限制而无法实现有毒有害物质的替代，如遇技术及物质材料升级，恕不另行通知。

产品已通过中国国家强制性产品质量认证

使用方法及操作

初次安装使用，请触摸”实时温度”键确认出水后在使用。

操作说明:

1.机器通电后，只亮“解锁”键。点击“解锁”键，进入待机)状态，显示屏操作界面全亮。选择好温度以及杯量后,进入出水工作状态。放水完毕或用户主动点击任意键自动停止出水。
在操作的过程中，被选中的高亮显示，其余半亮显示，进入出水过程中，被选中的“温度”以及“杯量”高亮闪烁显示。其余半亮。

2.童锁间距为30秒，在待机状态下，持续30秒无任何操作，进入关机锁屏状态。

3.手势操作:关机状态下，手势从右向左挥手，解锁进入待机状态，屏全亮。在待机状态，**手势从右向左挥手进入出工作状态(出厂默认中杯45度)。在出水工作状态,手势从左向右挥手关水,回到待机状态。在待机状态手势从左向右挥手关机，回到锁屏状态。**

注意事项

移　动：大幅移动时，请关闭电源，并拔出电源插头；

安　装：机器放置平衡，勿放倾角过大；

注意事项：请勿过度拧捏、弯曲或扭转电源线，否则线芯可能会暴露在外或折断，如果电源线损坏，为了避免危险，必须由制造商、其维修部门或类似的专业人员更换，请勿使用不适当的电源插座；

电源线：按照下列指示使用电源线和插座,以免发生火灾、触电或损坏，必须把插头插入有接地线的三极安全插座上，用户不得擅改插头在进行维护移动机器之前，请关闭电源、并拔出电源插头；

使用中：若产品出现异响，请立即停止使用并拔出电源插头及时清倒接水盘中污水，避免溢出影响使用。如长期停用，请切断电源并拔出电源插头。

使用限制：
以下情况时请勿使用，否则会发生触电、火灾及其它伤害
1、禁止使用汽油等有机溶剂擦试机体;远离高温，放置在阴凉、干燥、通风的环境中，禁止在户外、阳光直射或可能有水喷溅的地方使用。

售后服务

1. 根据国家“三包”规定和消费者权益保护法，凡购买本公司产品的用户可凭有效凭证，得到我司经销商的优质售后服务；
2. 自购买之日起 一年内,经检验确因产品质量而造成故障的,可凭购买发票和保修卡得到免费维修;
3. 若发生产品开箱破损的情况，请与经销商联系;
4. 当您在使用过程中出现故障时，请与我司当地经销商联系；
5. 属于下列情况之一的,不属于保修范围；
   1)因使用、保管、搬运不当造成损坏的；
   2)使用环境不符合产品要求造成故障的；
   3)非本公司经销商售后服务单位或个人安装、维修造成损坏的；
   4)超过保修期或无保修凭证和有效发票的；
   5)因不可抗力因素(如火灾、地震、洪水等)造成损坏或故障的；
   6)保修凭证与实际修理产品不符合或涂改的；
   7)其它非产品制造质量问题造成的。
   8)剪断电源线的机器不提供质保和维修服务。

*** 温馨提示您**
使用前请仔细阅读使用说明书
妥善保管说明书及保修卡

森乐·冰润
森乐旗下 国货优品

速热管线饮水机 保修卡

用户姓名/NO：	购买日期/Date of Purchase：
用户信息/Customer：	商品编码/Dealer：

购机单位：
联系地址：
联系电话：
备　注：

维修记录：　用户存单

速热管线饮水机 保修卡

用户姓名/NO：	购买日期/Date of Purchase：
用户信息/Customer：	商品编码/Dealer：

购机单位：
联系地址：
联系电话：
备　注：

维修记录：　厂方存单

森乐净化技术（上海）有限公司
公司地址：上海市普陀区谈家渡路28号盛泉大厦8楼i座
服务热线：400-180-1568
网址：www.senwater.com

PN：403010077
VER：BR-PD-20250220